

CONTEST TRUSS ESQUINA ALUMINIO QUATRO 290 - 3 DIRECCIONES 90º - ALTA RESISTENCIA. KIT CONEXION INCLUIDO

Tramo truss cuadrado 3 direcciones 90º de 290 mm parte superior baja | Contestage QUATRO-A03

- Fabricación según la norma DIN ISO 4113 y las normas TUV
- Aleación de aluminio (EN AW 6082 T6) de 50 mm de diámetro y 3 mm de espesor

Se suministra con 2 kit de piezas cónicas de conexión

Referencia H11126

Unidad: Precio por 1 Pieza
Embalaje completo: 1 Unidad
Aplicaciones: Rental e instalación
Gama: Truss
Color Truss: Truss plata
Tamaño: Dimensiones máximas: 50 cm x 50 cm x 50

Obra bajo licencia Creative Commons: creativecommons.org
Reservados todos los derechos. Queda totalmente prohibido su reproducción total o parcial sin la autorización previa y por escrito de SILUJ ILUMINACIÓN, S.L.

cm
Material: Estructura de aleación de aluminio (EN AW 6082 T6)
Certificacion: Fabricado según las normas ISO DIN 4113 y TÜV
Peso: 5,48 kg
Marca: Contest

- **Características**
  - Tubos de 50 mm espesor 3 mm
  - Brazos de 16 mm espesor 2 mm
  - Ensamblaje mediante con pasadores cónicos y clips de seguridad
  - Peso:5,48 kg
  - Sección exterior tubos: 290 mm
  - Conexión en forma de cruz de 3 direcciones 90º
  - Dimensiones máximas: 500 mm x 500 mm x 500 mm
  - Color acabado: Plata
  - Fabricado según las normas ISO DIN 4113 y TÜV
  - Estructura de aleación de aluminio (EN AW 6082 T6)
  - El uso de juntas cónicas y pasadores permite una implementación muy rápida de todo tipo de configuraciones, combinando una gran robustez con una estabilidad impecable. El desmontaje también es rápido y sencillo

- **Sobre la tabla de cargas**
  - En este enlace se puede descargar la tabla de cargas del truss triangular:**LINK DESCARGA TABLA DE CARGAS TRUSS SERIE QUATRO 290**
  - La tabla de carga muestra los límites de peso soportados entre dos puntos de fijación fijos
  - Las cargas deben colocarse cerca de los puntos de soldadura de los arriostramientos. La carga incluye el peso de la estructura. Las cargas centradas y distribuidas no se pueden sumar
  - Factores de seguridad utilizados: Peso 1,35, carga 1,5
  - Utilice únicamente truss de la misma serie en su montaje

- **Identificación**
  - Marca: Contestage
  - Serie Contestage: QUATRO 290
  - Modelo: QUATRO-A03
  - Código para pedidos: H11126
  - Código EAN: 3662009021935

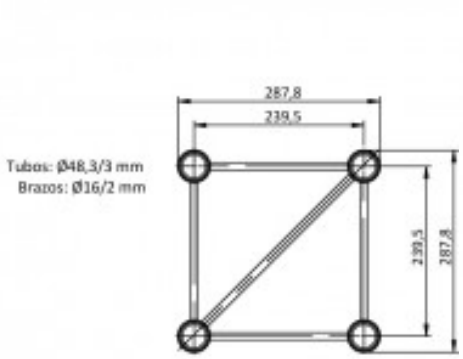





Obra bajo licencia Creative Commons: creativecommons.org
Reservados todos los derechos. Queda totalmente prohibido su reproducción total o parcial sin la autorización previa y por escrito de SILUJ ILUMINACIÓN, S.L.



SILUJ - www.siluj.net
Siluj Iluminación S.L. | Calle La Raya 110, P.I.Trobajo del Camino, 24010 León, Spain. - Tfno: +34 987 261 335 - Fax: +34 987 263 860

El color y las imágenes contenidas en este folleto no son necesariamente representativos de los colores reales. Las especificaciones están sujetas a cambios sin previo aviso.

Obra bajo licencia Creative Commons: creativecommons.org
Reservados todos los derechos. Queda totalmente prohibido su reproducción total o parcial sin la autorización previa y por escrito de SILUJ ILUMINACIÓN, S.L.