

CONTEST TRUSS CUADRADO 29X29 QUAD29-025 DE 0,25 m.

Tramo truss cuadrado aluminio color plata longitud 25 cm | Contest QUA29-025

- Sección cuadrada con separación de 240 mm entre cada tubo (290 mm exterior)
- Espesor de los tubos de aluminio 2 mm
- Fabricación conforme a las normas ISO DIN 4113 y TÜV
- Estructura de aleación de aluminio EN AW 6082 T6

Se suministra con 1 kit de conexión

Referencia 11424

Unidad: Precio por 1 Pieza
Embalaje completo: 1 Unidad
Aplicaciones: Rental e instalación
Gama: Truss
Tipo: Serie QUATRO
Color Truss: Truss plata
Tamaño: Longitud: 25 cm
Material: Estructura de aleación de aluminio (EN AW 6082 T6) de 50 mm de diámetro y 2 mm de espesor
Certificacion: Fabricado conforme a las normas ISO DIN 4113 y TÜV
Peso: 3 kg

Obra bajo licencia Creative Commons: creativecommons.org
Reservados todos los derechos. Queda totalmente prohibido su reproducción total o parcial sin la autorización previa y por escrito de SILUJ ILUMINACIÓN, S.L.

Marca: Contest

- **Características**
  - Tubos de 50 mm espesor 2 mm
  - Brazos de 16 mm espesor 2 mm
  - Ensamblaje mediante con pasadores cónicos y clips de seguridad
  - Peso:3 kg
  - Sección exterior tubos: 290 mm
  - Dimensiones máximas: 250 mm
  - Color acabado: Plata
  - Fabricado según las normas ISO DIN 4113 y TÜV
  - Estructura de aleación de aluminio (EN AW 6082 T6)
  - El uso de juntas cónicas y pasadores permite una implementación muy rápida de todo tipo de configuraciones, combinando una gran robustez con una estabilidad impecable. El desmontaje también es rápido y sencillo

- **Sobre la tabla de cargas**
  - En este enlace se puede descargar la tabla de cargas del truss triangular:**LINK DESCARGA TABLA DE CARGAS TRUSS SERIE QUATRO 290**
  - La tabla de carga muestra los límites de peso soportados entre dos puntos de fijación fijos
  - Las cargas deben colocarse cerca de los puntos de soldadura de los arriostramientos. La carga incluye el peso de la estructura. Las cargas centradas y distribuidas no se pueden sumar
  - Factores de seguridad utilizados: Peso 1,35, carga 1,5
  - Utilice únicamente truss de la misma serie en su montaje

- **Identificación**
  - Marca: Contestage
  - Serie Contestage: QUATRO 290
  - Modelo: QUA29-025
  - Código para pedidos: H11424
  - Código EAN: 3662009025261



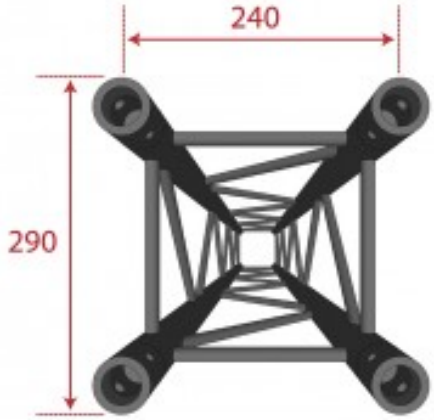

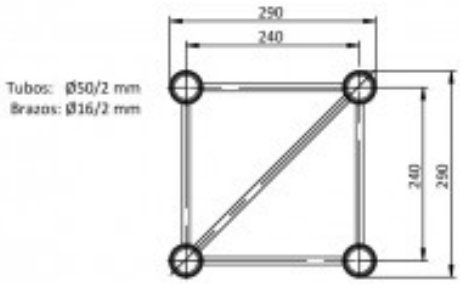

Obra bajo licencia Creative Commons: creativecommons.org
Reservados todos los derechos. Queda totalmente prohibido su reproducción total o parcial sin la autorización previa y por escrito de SILUJ ILUMINACIÓN, S.L.