

# CONTEST QUATRO-A01 BLK ESQUINA 290 NEGRO - heavy duty - 2 DIREC. 90°

Tramo truss cuadrado 2 direcciones 90º de 290 mm | Contestage QUATRO-A01

- Fabricación según la norma DIN ISO 4113 y las normas TUV
- Aleación de aluminio (EN AW 6082 T6) de 50 mm de diámetro y 3 mm de espesor

Se suministra con 1 kit de piezas cónicas de conexión

Referencia H11651

Unidad: Precio por 1 Pieza
Embalaje completo: 1 Unidad
Aplicaciones: Rental e instalación
Gama: Truss
Color Truss: Truss negro
Tamaño: Dimensiones máximas: 50 cm x 50 cm
Material: Estructura de aleación de aluminio (EN AW 6082 T6)
Certificacion: Fabricado según las normas ISO DIN 4113 y TÜV
Peso: 7 kg
Marca: Contest

Obra bajo licencia Creative Commons: creativecommons.org
Reservados todos los derechos. Queda totalmente prohibido su reproducción total o parcial sin la autorización previa y por escrito de SILUJ ILUMINACIÓN, S.L.

- **Características**
    - Tubos de 50 mm espesor 3 mm
    - Brazos de 16 mm espesor 2 mm
    - Ensamblaje mediante con pasadores cónicos y clips de seguridad
    - Peso:7 kg
    - Sección exterior tubos: 290 mm
    - Conexión en forma de L de 2 direcciones 90º
    - Dimensiones máximas: 500 mm x 500 mm
    - Color acabado: Negro
    - Fabricado según las normas ISO DIN 4113 y TÜV
    - Estructura de aleación de aluminio (EN AW 6082 T6)
    - El uso de juntas cónicas y pasadores permite una implementación muy rápida de todo tipo de configuraciones, combinando una gran robustez con una estabilidad impecable. El desmontaje también es rápido y sencillo

- **Sobre la tabla de cargas**
    - En este enlace se puede descargar la tabla de cargas del truss triangular:**LINK DESCARGA TABLA DE CARGAS TRUSS SERIE QUATRO 290**
    - La tabla de carga muestra los límites de peso soportados entre dos puntos de fijación fijos
    - Las cargas deben colocarse cerca de los puntos de soldadura de los arriostramientos. La carga incluye el peso de la estructura. Las cargas centradas y distribuidas no se pueden sumar
    - Factores de seguridad utilizados: Peso 1,35, carga 1,5
    - Utilice únicamente truss de la misma serie en su montaje

- **Identificación**
    - Marca: Contestage
    - Serie Contestage: QUATRO  290
    - Modelo: QUATRO-A01
    - Código para pedidos: H11651
    - Código EAN: 3662009027265






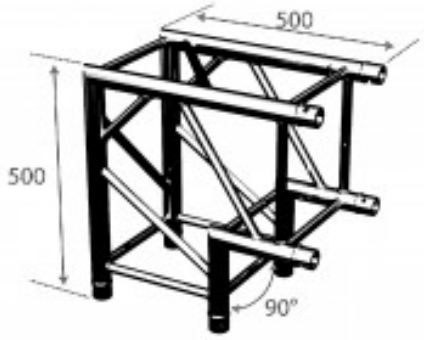


Obra bajo licencia Creative Commons; creativecommons.org
Reservados todos los derechos. Queda totalmente prohibido su reproducción total o parcial sin la autorización previa y por escrito de SILUJ ILUMINACIÓN, S.L.