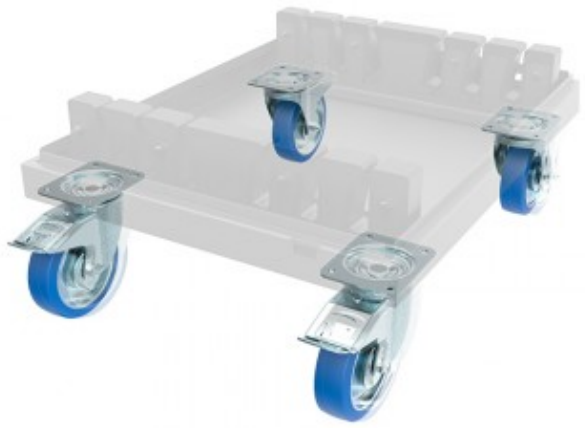

ADMIRAL Set Castor 160mm x4 ruedas ZEWACW34Silvr Castor 160mm con freno WLL 300kg

Set de 4 ruedas de Ø 160mm con freno. WLL 300 kg

- Ruedas perfectas para los marcos con ruedas para transporte de placas para truss
- Juego WACS160A incluye 4 x ruedas giratorias con freno
- Con un diámetro de 160 mm y una capacidad de carga de 300 kg

Referencia WACS160A

Unidad: Precio 1 Pack
Embalaje completo: Set 4 ruedas
Aplicaciones: Rental e instalación
Color: Azul
SWL: 300 Kg
Diametro: Diametro rueda 160 mm
Marca: Admiral

Obra bajo licencia Creative Commons: creativecommons.org
Reservados todos los derechos. Queda totalmente prohibido su reproducción total o parcial sin la autorización previa y por escrito de SILUJ ILUMINACIÓN, S.L.

- **Especificaciones**
    - Marca: Admiral
    - Modelo: WACS160A (Set 4 ruedas)
    - Tipo de rueda: Rueda giratoria con freno
    - Dimensiones del orificio / ancho del cubo: 105 x 80 mm / 60 mm
    - Espesor de fijación/horquilla: 3,50 mm / 3,00 mm
    - Tratamiento superficial: Zinc galvanizado
    - Diametro de la rueda: 160 mm
    - Núcleo de la rueda: Poliamida negra
    - Banda de rodadura: elástica, 65° Shore A, azul
    - Cojinete: doble rodamiento de bolas
    - Protector de rosca: Sin protector de rosca independiente
    - Ancho del buje: 60 mm
    - Diámetro del eje: M 12
    - Rango de temperatura: De -20°C a +80°C
    - Capacidad de carga dinámica: 300 kg



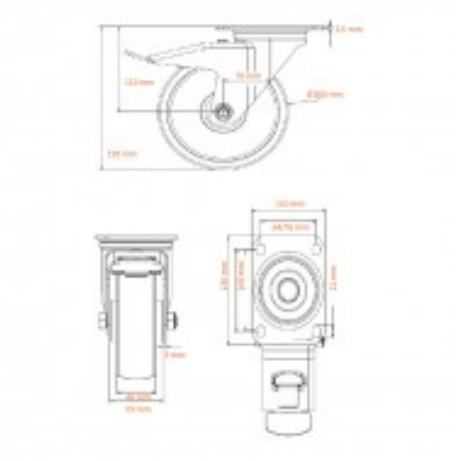

Obra bajo licencia Creative Commons; creativecommons.org
Reservados todos los derechos. Queda totalmente prohibido su reproducción total o parcial sin la autorización previa y por escrito de SILUJ ILUMINACIÓN, S.L.