

CONTEST QUATRO-100 blk Heavy duty - 290mm TRUSS 1m

Tramo truss QUATRO-100 BLK. **Truss de aluminio resistente de sección cuadrada de 290 mm. Longitud 1 metro**

- Fabricación según la norma DIN ISO 4113 y las normas TUV.
- Aleación de aluminio (EN AW 6082 T6) con tubos de 48,3 mm de diámetro y **3 mm de espesor**.
- Soportar cargas más grandes se monta con accesorios cónicos.

Se suministra con un kit de piezas cónicas de conexión: 4 piezas cónicas macho-macho, 8 pasadores metálicos, 8 clip de seguridad

Referencia H11648

- **Truss cuadrado para cargas pesadas QUATRO 290 de 1 metro de longitud con acopladores cónicos**
  - El sistema se une con encastres, mediante **conexiones cónicas**.
  - Los conectores cónicos se incluyen en el suministro.
  - Para unir los truss se necesita como herramienta solamente un martillo liviano de aluminio.
  - Su construcción compacta, fuerza óptima combinada con una elevada cargabilidad, hacen que este sistema sea óptimo para montar desde el simple stand de feria hasta la compleja

Obra bajo licencia Creative Commons: creativecommons.org
Reservados todos los derechos. Queda totalmente prohibido su reproducción total o parcial sin la autorización previa y por escrito de SILUJ ILUMINACIÓN, S.L.

estructura rigging.

- **Características**
  - Tubos de aluminio de 48,3 mm, y un espesor de 3 mm.
  - Acopladores de 16 mm
  - Distancia entre cada tubo: 240 mm.
  - Se puede ensamblar con conectores cónicos y clavijas
  - Sección: 290 mm
  - Longitud: 1 metros
  - Peso neto: 6,7 Kg
  - Color: Negro

- **Aplicaciones**
  - Stand para ferias
  - Escenarios
  - Teatros, auditorios y salas de conciertos
  - Sistemas portantes de iluminación
  - Estructuras para eventos, escenografías y exposiciones
  - Estudios de TV, salas de conferencias
  - Empresas de alquiler de iluminación, audiovisuales y rigging

- **Identificación de producto**
  - Marca: Contest
  - Serie: Contestage
  - Modelo: QUATRO-100 BLK
  - Referencia para pedidos: H11648
  - Código EAN: 3662009027234

- **Nota: En este link puedes descargar: TABLA CARGAS TRUSS SERIE QUATRO HEAVY**

- ***Texto para proyectos y licitaciones***
  - *Tramo recto modular de estructura tridimensional reticulada de aluminio para alta capacidad de carga (Heavy Duty), con sección transversal cuadrada de dimensiones exteriores de 290 mm x 290 mm y una longitud nominal de 1000 mm (1 metro), modelo Contestage QUATRO29-100 Heavy Duty BLK, fabricado bajo las especificaciones técnicas de cálculo y soldadura de la norma internacional DIN ISO 4113 y avalado por las certificaciones de seguridad e integridad estructural TÜV, con un peso propio de 5,8 kg y acabado en color negro (RAL 9005) mediante termolacado de alta durabilidad, compuesto por cuatro tubos principales longitudinales de 50 mm de diámetro exterior y un espesor de pared reforzado de 3 mm, rigidizados mecánicamente mediante celosías diagonales de refuerzo de 20 mm de diámetro y 2 mm de espesor de pared soldadas sobre aleación de aluminio de alta resistencia mecánica EN AW 6082 T6, el cual incorpora un sistema acoplador rápido mediante conectores cónicos de precisión mecanizados con bulones de corte y pasadores elásticos de seguridad R-Clip, garantizando una alineación perfecta en las transiciones de los tramos, una distribución óptima de las tensiones frente a esfuerzos combinados de flexión, cortante y compresión axial con una rigidez torsional máxima superior a los estándares de 2 mm de espesor, presentando compatibilidad de interconexión dimensional completa con la serie Quatro 29 de 290 mm y sistemas estándar de mercado con perfiles tipo Prolyte, diseñado y verificado mecánicamente para su integración en sistemas de suspensión de cargas estáticas y dinámicas (rigging) o sustentación mediante apoyos directos a compresión en tierra para infraestructuras audiovisuales, escenografías e instalaciones efímeras en teatros y auditorios, incluyendo el kit de herrajes cónicos homólogos indispensables para su perfecto ensamblaje rígido.*

Obra bajo licencia Creative Commons: creativecommons.org
Reservados todos los derechos. Queda totalmente prohibido su reproducción total o parcial sin la autorización previa y por escrito de SILUJ ILUMINACIÓN, S.L.







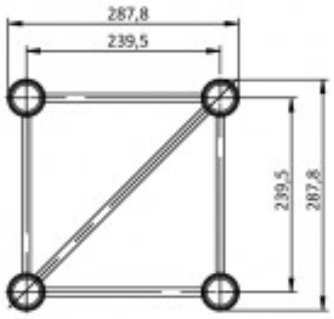

Tubos : Ø48,3/3 mm
Brazos : Ø16/2 mm

Obra bajo licencia Creative Commons; creativecommons.org
Reservados todos los derechos. Queda totalmente prohibido su reproducción total o parcial sin la autorización previa y por escrito de SILUJ ILUMINACIÓN, S.L.