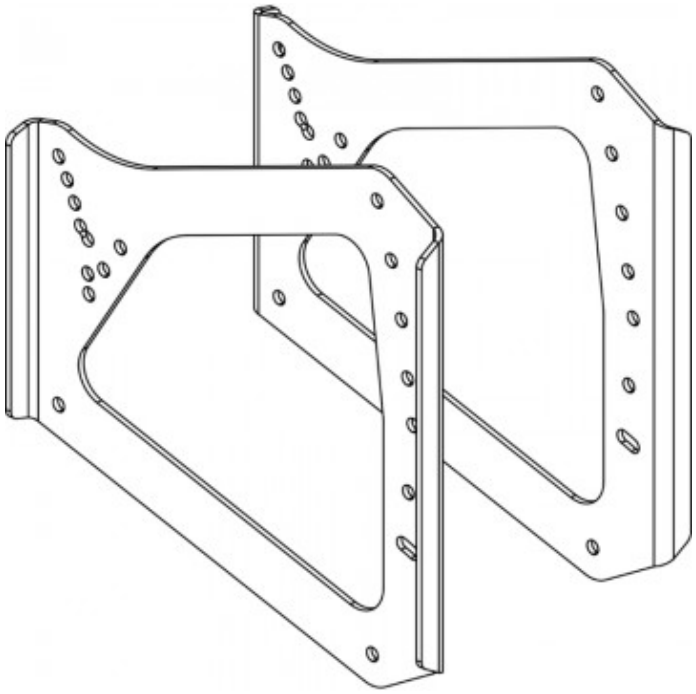

DAS AUDIO PRO JP-HQ-112 PLACAS DE UNION LATERAL PARA FORMAR ARRAYS

Placas de unión lateral para formar arrays JP-HQ-112 | DAS Audio

- Placas de unión lateral para formar arrays HQ-112
- (WL=430kg)
- Negro

Referencia 10299292

Obra bajo licencia Creative Commons: creativecommons.org
Reservados todos los derechos. Queda totalmente prohibido su reproducción total o parcial sin la autorización previa y por escrito de SILUJ ILUMINACIÓN, S.L.