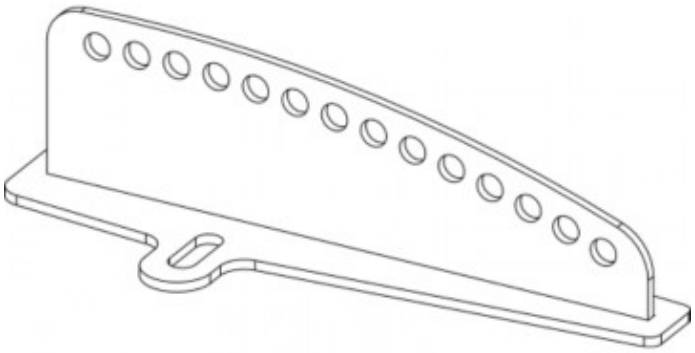

DAS AUDIO PRO AXR-AR5-W SOPORTE DE SUSPENSION CON INCLINACION AJUSTABLE

Soporte de suspensión con inclinación ajustable AXR-AR5-W | DAS Audio

- Soporte de suspensión con inclinación ajustable para la serie artec 500/SF-10/SF-26
- Blanco

Referencia 10299182

Obra bajo licencia Creative Commons; creativecommons.org
Reservados todos los derechos. Queda totalmente prohibido su reproducción total o parcial sin la autorización previa y por escrito de SILUJ ILUMINACIÓN, S.L.