Audibax Pro Bali 6 TW Altavoz Pasivo de Exterior dMontaje en Pared (Pareja) IP65

Pareja de altavoces PRO BALI 6 TW color blanco IP65

- Nuestro altavoz **Bali** es la solución perfecta para aquellos que buscan un rendimiento excepcional tanto en interiores como al aire libre. Con su clasificación **IP65**, este dispositivo no solo es resistente al agua, sino que está diseñado para soportar las condiciones ambientales más desafiantes. Esta alta resistencia garantiza que la calidad del sonido se mantenga pura y sin distorsiones, independientemente de los elementos a los que se enfrente

Referencia 10268824

Unidad: Precio por 1 Par
Embalaje completo: 1 Pareja
Aplicaciones: Instalación
Gama: Audio
Tipo: Altavoz pasivo
Rango IP: IP65

Obra bajo licencia Creative Commons: creativecommons.org
Reservados todos los derechos. Queda totalmente prohibido su reproducción total o parcial sin la autorización previa y por escrito de SILUJ ILUMINACIÓN, S.L.

Clase: Altavoces
Color: Blanco
Carcasa / Cuerpo: ABS
Tamaño: 285 x 200 x 195 mm
Peso: 3,5 kg
Marca: Audibax

- **Diseño exclusivo**
  - La combinación de funcionalidad y estética es una característica clave de nuestros altavoces. Con acabados elegantes en negro y blanco y un diseño exclusivo, se adaptan perfectamente a cualquier decoración, ofreciendo un aspecto tan refinado como su rendimiento acústico. Cada altavoz es una pieza de diseño pensada para complementar y embellecer cualquier espacio, sin comprometer la calidad del sonido.

- **Sonido perfecto**
  - La excelencia en la calidad sonora se manifiesta en nuestra gama de altavoces **Bali**, disponibles en 3 tamaños diferentes - 5, 6.5 y 8" - con diversas potencias para adaptarse a cualquier entorno. La versatilidad del ángulo ajustable permite una colocación óptima y una dirección del sonido a medida, asegurando una reproducción clara y precisa en cualquier lugar y situación.

- **Larga vida y rendimiento superior**
  - La longevidad de nuestros altavoces es primordial, por lo que sólo seleccionamos componentes de la más alta calidad para su construcción. Estos componentes no solo prolongan la vida útil del producto, sino que también mantienen el rendimiento del altavoz en su máximo esplendor a lo largo de los años. Incluso en los entornos más exigentes, estos altavoces prometen resistir el paso del tiempo y continuar ofreciendo un sonido excepcional día tras día.

- **Para entornos exigentes**
  - Especialmente diseñados para entornos profesionales demandantes, nuestros altavoces son ideales para una amplia gama de aplicaciones, desde tiendas de alta gama y bulliciosos centros comerciales hasta gimnasios, hogares elegantes y centros de ocio activos. La instalación es sencilla y su rendimiento garantizado, lo que los convierte en la elección preferida de profesionales que buscan la mejor experiencia auditiva para sus clientes y visitantes.

- **Características**
  - Altavoz Pasivo de Exterior de Montaje en Pared (Pareja) **IP65**
  - Material: ABS
  - Certificación: Altavoz impermeable IP65
  - Tweeter: De seda de 1''(25 mm)
  - Woofer: Cono de grafito de 6.5''
  - Rango de frecuencia +/-3: 57 Hz - 20 kHz
  - Potencia RMS: z40W 100V/5W/10W/20W/40W.
  - Sensibilidad: 89dB
  - Tomas: 8Ω - 0 - 20W -10W - 5W - 2,5W
  - Tipo de conectores: Euroblock
  - Impedancia: 100V/70V/Low-z 8 ohmios
  - Terminales: Bloques de terminales enchufables
  - 2 soportes de pared incluidos
  - Dimensiones (Alto×Ancho×Pr): 285*200*195 mm
  - Peso: 3.5 Kg por cada unidad
  - Color: Blanco

- **Info sobre el producto**
  - Marca: Audibax
  - Serie Audibax: Audibax Bali
  - Modelo: PRO BALI 6 TW
  - Código pedidos: 10268824
  - Código EAN: 7427254440162

Obra bajo licencia Creative Commons: creativecommons.org
Reservados todos los derechos. Queda totalmente prohibido su reproducción total o parcial sin la autorización previa y por escrito de SILUJ ILUMINACIÓN, S.L.

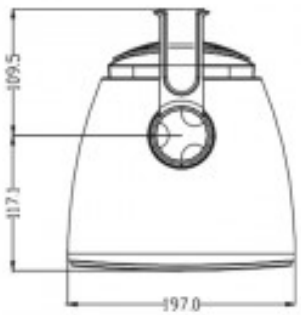

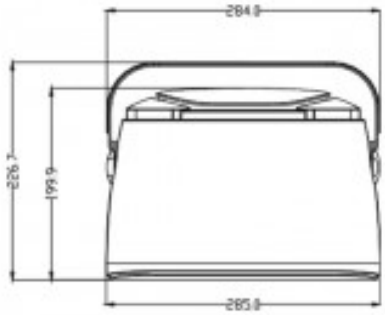

Obra bajo licencia Creative Commons: creativecommons.org
Reservados todos los derechos. Queda totalmente prohibido
su reproducción total o parcial sin la autorización previa y
por escrito de SILUJ ILUMINACIÓN, S.L.