CONTRIK CAJETIN 2 HARTING 16P - 6 POWERCON TRUE1 TOP IP20 NEUTRIK CPSMX-H2-T6

Cajetín escenario IP20 CPSMX-H2-T6 | Contrik

- Entrada: 1 Harting 16 Pin
- Salida: 6 powerCON TRUE TOP Neutrik y 1 Harting 16 Pin
- Cajas de distribución extremadamente robustas y compactas que permiten una reducción significativa del cableado y los costes gracias a sus entradas multinúcleo. Ideal para uso en interiores y aplicaciones móviles exigentes

Referencia 1037502

Unidad: Precio por 1 Pieza
Embalaje completo: 1 Unidad
Aplicaciones: Rental e instalación
Gama: Corriente
Tipo: Cajetines
Voltaje / Tensión: AC 250V
Rango IP: IP20
Color: Negro
Tamaño: 150 x 95,25 x 330 mm

Obra bajo licencia Creative Commons: creativecommons.org
Reservados todos los derechos. Queda totalmente prohibido su reproducción total o parcial sin la autorización previa y por escrito de SILUJ ILUMINACIÓN, S.L.

Material: Easylen
Marca: Contrik

- **Características**
  - **Reducción del volumen y esfuerzo del cableado** gracias a la entrada multipin Harting E16 / conexión en cadena
  - **Alta protección mecánica** : Carcasa robusta Easylen® con alto IK, protección total del conector con elementos de carcasa
  - **Diseño muy compacto** : alto y ancho de solo 96 mm y 150 mm debido a la placa superior escalonada
  - **Fácil transporte y manejo:** apilable, ligero y con cierre completo. Disponible con asa a petición
  - **Opciones de montaje versátiles** : orificios de montaje para clavijas y suspensión, abrazadera de armadura

- **Información técnica**
  - **Sobre el producto**
    - Marca: Contrik / Neutrik
    - Modelo: CPSMX-H2-T6
    - Código para pedidos: 1037502
    - Entrada: 1 x Harting E 16 (6 canales) [1-9]
    - Salida: 6 x powerCON® TRUE1® TOP Neutrik
    - Conexión en cadena: 1 x Harting E 16 (6 canales) [1-9]
  - **Eléctricas**
    - Resistencia de contacto / clase de protección Rigidez dieléctrica: Clase de protección II
    - Rigidez dieléctrica: 0,5 kV/mm
    - Tensión nominal: AC 250V
    - Corriente nominal: 16A
  - **Mecánicas**
    - Medidas: 150 x 95,25 x 330 mm
    - Sección transversal del conductor: 2,5 mm²
    - Opciones de montaje: Mediante Abrazadera o garra (M10), orificios de montaje para fijación o suspensión
    - Tipo de construcción: Apilable
  - **Materiales**
    - Cuerpo: Easylen
    - Color: Negro
  - **Ambientales**
    - Inflamabilidad según UL 94: V-2
    - Clase de protección: IP20
    - Rango de temperatura: De -25ºC a +40ºC

- **Acerca de Contrik**
  - **CONTRIK** es una marca del **Grupo Neutrik** y un proveedor de sistemas profesionales de distribución de energía, sistemas de conexión equipotencial y cables de energía premium
  - Los productos **CONTRIK** son extremadamente robustos, incomparablemente fiables y duran toda la vida
  - Productos para su uso en entornos **de alquiler**, **eventos** y **giras** . Pero no solo para la industria del entretenimiento, también en la **Industria de la construcción**, nuestros productos cumplirán con sus requisitos. Ya sea que necesite nuestros sistemas en el escenario y en el sitio de construcción o simplemente que sean **móviles**, **robustos** y **confiables**, nuestros productos son imbatibles

- Sobre **Easylen®**
  - **La seguridad es lo primero**
  - En los sistemas **Contrik** solo se utilizan los mejores materiales. Con nuestro material Easylen® de última generación, no solo podemos contar entre nuestros puntos fuertes el peso ligero y la robustez extrema, sino también garantizar que todas las partes de la superficie no sean conductoras. Así es como te protegemos a ti y a tus semejantes en todas

Obra bajo licencia Creative Commons: creativecommons.org
Reservados todos los derechos. Queda totalmente prohibido su reproducción total o parcial sin la autorización previa y por escrito de SILUJ ILUMINACIÓN, S.L.

las situaciones.

- **Contrik | Una marca del Grupo Neutrik**

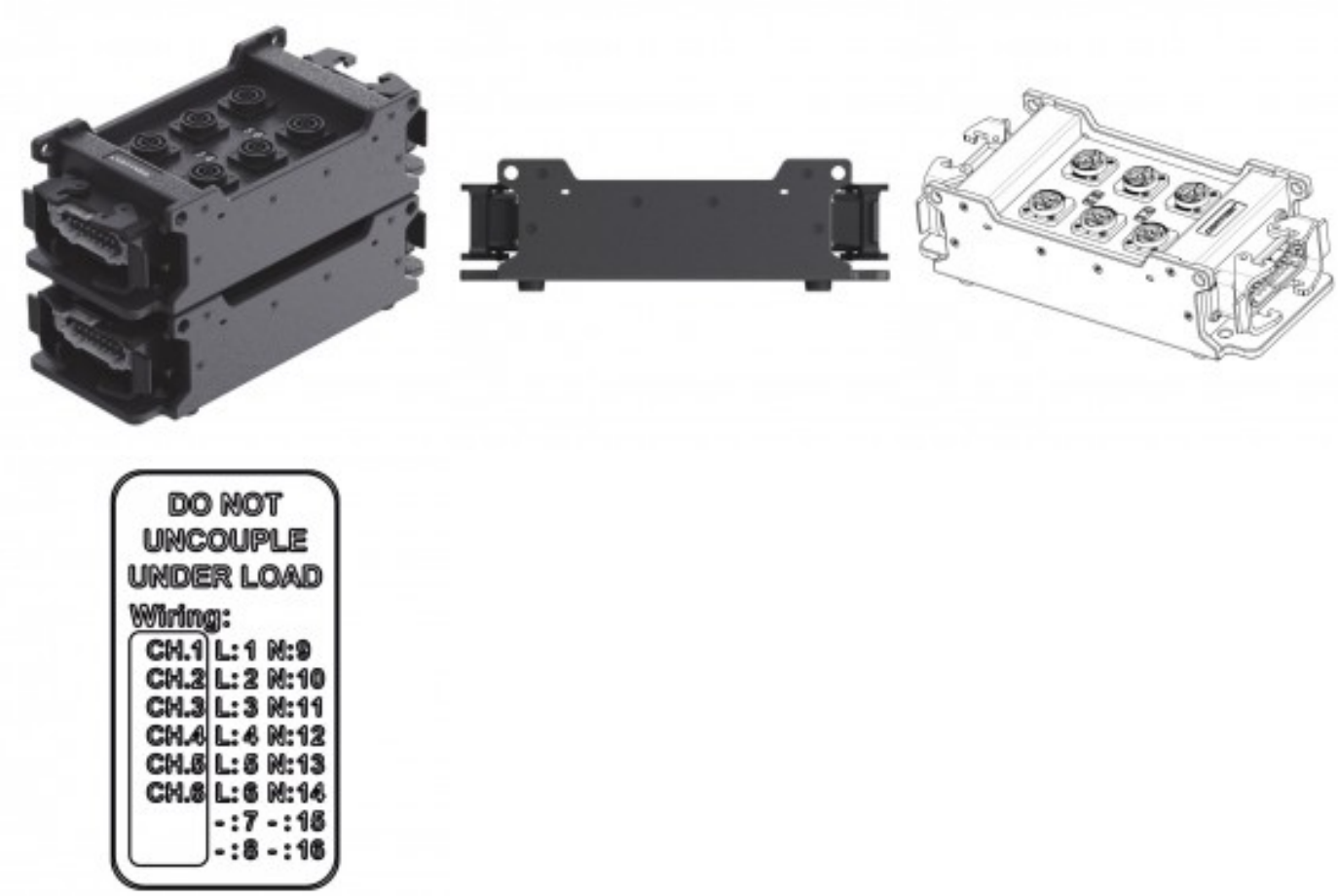

Obra bajo licencia Creative Commons: creativecommons.org
Reservados todos los derechos. Queda totalmente prohibido
su reproducción total o parcial sin la autorización previa y
por escrito de SILUJ ILUMINACIÓN, S.L.