AUDIOPHONY PARK30-6002 ALTAVOZ EXTERIOR IP66 100VU 8 OHM VERDE

Altavoz para jardín IP66 para amplificador de 100 V u 8 ohmios. Audiophony PARK30-6002

- Cuerpo de fibra de vidrio
- Placa de fijación al suelo
- Cable sobre prensaestopas estanco IP66
- 100 V u 8 ohmios
- Color verde RAL6002

Referencia H11415

Unidad: Precio por 1 Pieza
Embalaje completo: 1 Unidad
Potencia: Potencias: 15 – 30 W / 100 V 30 W / 8 ohmios
Aplicaciones: Instalación
Gama: Audio
Tipo: Altavoz para Jardin
Rango IP: IP66
Color: Verde RAL6002
Tamaño: Diámetro 265 mm x Alto 270 mm
Material: Fibra de vidrio
Peso: 5,5 kg
Marca: Audiophony

Obra bajo licencia Creative Commons: creativecommons.org
Reservados todos los derechos. Queda totalmente prohibido su reproducción total o parcial sin la autorización previa y por escrito de SILUJ ILUMINACIÓN, S.L.

- **Resistente a daños mayores**
  - Ideal para la reproducción de sonido en un entorno natural, el altavoz **SPARK30-600** con el tratamiento específico de su carcasa y su altavoz, asegura una perfecta integración en todas sus instalaciones, incluso en las condiciones naturales más duras
- **Cuerpo de fibra de vidrio**
  - El **PARK30-600** es resistente a la intemperie gracias a su cuerpo de fibra de vidrio. Este material compuesto le confiere una gran robustez para luchar contra la intemperie como el agua, la corrosión, los rayos UV y el calor. Puede soportar un uso intensivo sin deformarse ni romperse. La fibra de vidrio también es muy liviana en comparación con otros materiales, lo que facilita su transporte e instalación

- **Características**
  - Potencias seleccionables: 15 - 30W / 100V 30W / 8 ohm
  - Alimentación: 100 V/8 Ohms
  - Componentes: 6,5″ x 1 + 3/4″ x 1
  - Sensibilidad (1W/1m): 82 dB, +/- 3 dB
  - Respuesta en frecuencia : 95 – 13.000 Hz
  - Construcción: cuerpo de fibra de vidrio verde RAL6002
  - Fijación: placa de fijación al suelo
  - Conexiones: cable sobre prensaestopas estanco IP66
  - Factor IP: IP66
  - Dimensiones: Diámetro 265 x Alto 270 mm
  - Peso: 5,5 kg

- **Identificación**
  - Marca: Audiophony PA
  - Modelo: PARK30-600
  - Código producto: H11415
  - Código EAN: 3662009025155

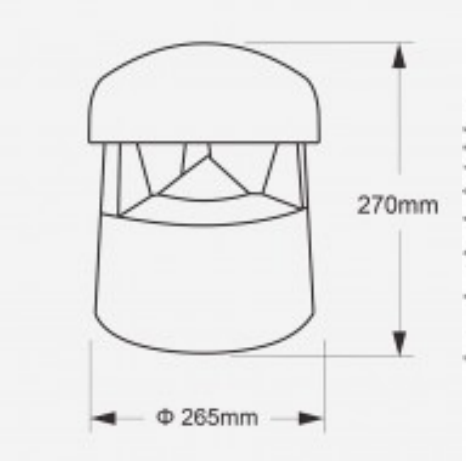

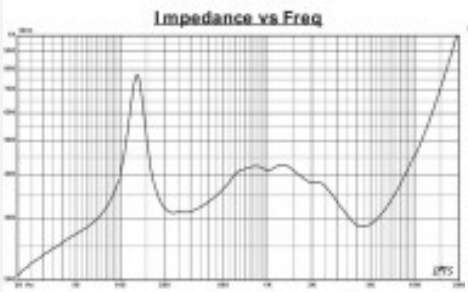

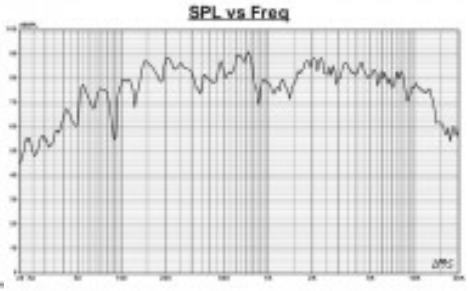

Obra bajo licencia Creative Commons: creativecommons.org
Reservados todos los derechos. Queda totalmente prohibido
su reproducción total o parcial sin la autorización previa y
por escrito de SILUJ ILUMINACIÓN, S.L.

Obra bajo licencia Creative Commons: creativecommons.org
Reservados todos los derechos. Queda totalmente prohibido
su reproducción total o parcial sin la autorización previa y
por escrito de SILUJ ILUMINACIÓN, S.L.