CONTEST TubeTAPE-C LED tubo silicona efecto neon 12 x 20 mm. 5 m.

Contest®

Tubo de silicona de 12 x 20 mm para cinta de 10 a 12 mm. Longitud 5 m. TubeTAPE-C

- Tubo de silicona **efecto Neón** de 12 x 20 mm para cinta LED 10/12 mm de 5 metros
- Compatible con todas las cintas (solo IP20) monocromáticas, de color o de píxeles de 10/12 mm

Referencia H11354

Unidad: Precio por 1 Pieza
Embalaje completo: 1 Unidad
Gama: Efecto neón TubeTAPE
Tamaño: 12 x 20 mm de 5 metros de largo
Material: Silicona
Peso: 0,5 kg
Longitud: 5 metros
Marca: Contest

- Los tubos de silicona se pueden usar para convertir las cintas de LED en **"neón"** al difundir la luz en la parte superior o lateral (según modelo) de manera uniforme, simplemente deslice la cinta hacia

Obra bajo licencia Creative Commons: creativecommons.org
Reservados todos los derechos. Queda totalmente prohibido su reproducción total o parcial sin la autorización previa y por escrito de SILUJ ILUMINACIÓN, S.L.

adentro con el extractor de cables incorporado.

- Los accesorios de fijación permiten todas las formas respetando el radio de curvatura.
- Los tapones aseguran la estanqueidad una vez pegados con silicona.

- **Características**
  - Material: Silicona
  - Longitud: 5 metros
  - Peso: 0,5 kg

- **Accesorios para instalación**
  - Tapón final: TubeCAP-A1
  - Tapón con salida de cable: TubeCAP-A2
  - Tapón con agujero para cable: TubeCaB-A3
  - Perfil de aluminio: TubePROFIL-A
  - Clip para colocación de perfiles de aluminio: TubeCLIPS-A

- **Compatible con otras tiras LED de la marca Contest**
  - SMARTTAPE3020-5 con código de producto H11254
  - SMARTTAPE6020-5 con código de producto H11253
  - SMARTTAPE3020 con código de producto H10596
  - SMARTTAPE6020-24 con código de producto H11255
  - COLORTAPE6020 con código de producto H10541
  - UVTAPE6020 con código de producto H10771
  - PURETAPECOB528-COLD con código de producto H11252
  - PURETAPE6020-COLD con código de producto H10537
  - PURETAPECOB528-WARM con código de producto H11251
  - PURETAPE6020-WARM con código de producto H10535
  - PURETAPE12020-WARMCOLD con código de producto H10539

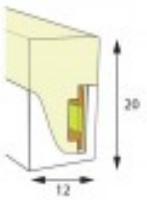

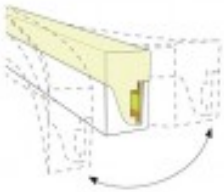

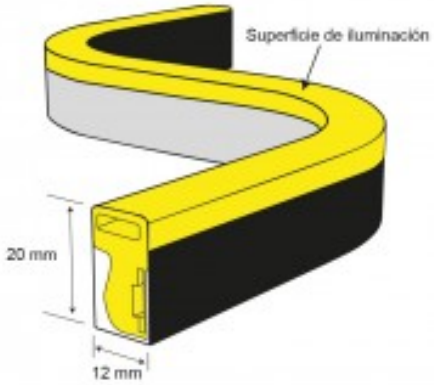

Doblado horizontal

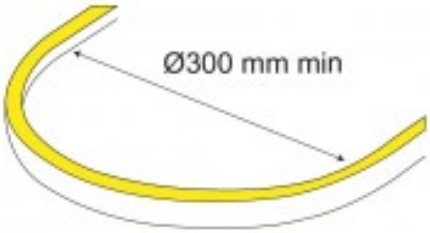

Flexión máxima

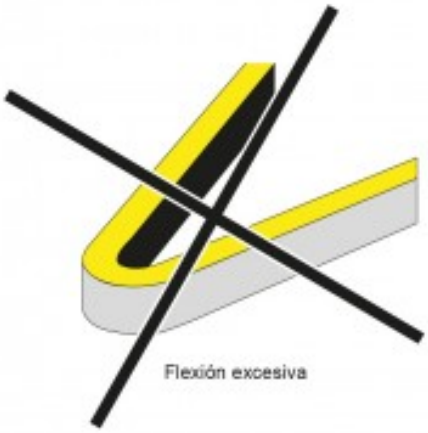

Flexión excesiva

Obra bajo licencia Creative Commons: creativecommons.org
Reservados todos los derechos. Queda totalmente prohibido
su reproducción total o parcial sin la autorización previa y
por escrito de SILUJ ILUMINACIÓN, S.L.