

CONTEST QUATRO-025 TRAMO TRUSS HEAVY 25 CM (29 x 29 cm)

Tramo truss QUATRO-025. **Truss de aluminio resistente de sección cuadrada de 290 mm. Longitud 25 metros**

- Fabricación según la norma DIN ISO 4113 y las normas TUV.
- Aleación de aluminio (EN AW 6082 T6) con tubos de 48,3 mm de diámetro y **3 mm de espesor**.
- Soportar cargas más grandes se monta con accesorios cónicos.

Se suministra con un kit de piezas cónicas de conexión: 4 piezas cónicas macho-macho, 8 pasadores metálicos, 8 clip de seguridad

Referencia H11118

Unidad: Precio por 1 Pieza
Embalaje completo: 1 Unidad
Aplicaciones: Rental e instalación
Gama: Serie truss Quatro Heavy
Color Truss: Truss negro
Tamaño: Longitud 25 cm
Material: Aleación de aluminio (EN AW 6082 T6) con tubos de 48,3 mm de diámetro y 3 mm de espesor

Obra bajo licencia Creative Commons: creativecommons.org
Reservados todos los derechos. Queda totalmente prohibido su reproducción total o parcial sin la autorización previa y por escrito de SILUJ ILUMINACIÓN, S.L.

Certificacion: Fabricación según la norma DIN ISO 4113 y las normas TUV
Transporte especial: 1
Peso: 3,4 kg
Marca: Contest

- **Truss cuadrado para cargas pesadas QUATRO 290 de 0,25 metros de longitud con acopladores cónicos**
    - El sistema se une con encastres, mediante **conexiones cónicas**.
    - Los conectores cónicos se incluyen en el suministro.
    - Para unir los truss se necesita como herramienta solamente un martillo liviano de aluminio.
    - Su construcción compacta, fuerza óptima combinada con una elevada cargabilidad, hacen que este sistema sea óptimo para montar desde el simple stand de feria hasta la compleja estructura rigging.

- **Características**
    - Tubos de aluminio de 48,3 mm, y un espesor de 3 mm.
    - Acopladores de 16 mm
    - Distancia entre cada tubo: 240 mm.
    - Se puede ensamblar con conectores cónicos y clavijas
    - Sección: 290 mm
    - Longitud: 25 cm
    - Peso neto: 3,4 Kg

- **Aplicaciones**
    - Stand para ferias
    - Escenarios
    - Teatros, auditorios y salas de conciertos
    - Sistemas portantes de iluminación
    - Estructuras para eventos, escenografías y exposiciones
    - Estudios de TV, salas de conferencias
    - Empresas de alquiler de iluminación, audiovisuales y rigging

- **Identificación de producto**
    - Marca: Contest
    - Serie: Contestage
    - Modelo: QUATRO-023
    - Referencia para pedidos: H11118
    - EAN: 3662009021850

- **Nota: En este link puedes descargar: TABLA CARGAS TRUSS SERIE QUATRO HEAVY**

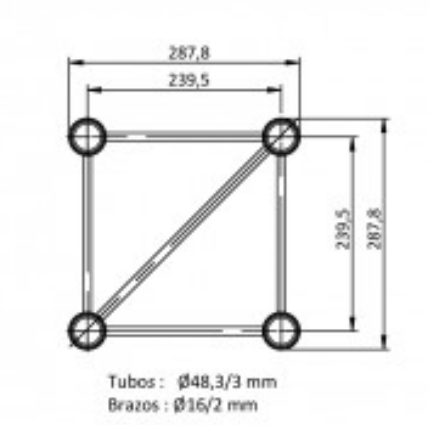





Obra bajo licencia Creative Commons; creativecommons.org
Reservados todos los derechos. Queda totalmente prohibido su reproducción total o parcial sin la autorización previa y por escrito de SILUJ ILUMINACIÓN, S.L.



Obra bajo licencia Creative Commons: creativecommons.org
Reservados todos los derechos. Queda totalmente prohibido su reproducción total o parcial sin la autorización previa y por escrito de SILUJ ILUMINACIÓN, S.L.