CETAG IDE BASE EMPOTAR 16A 2P+T IP44

Conector CEE Hembra chasis de 16A 2 Polos + Tierra.

- Base azul hembra para empotrar de baja tensión IP44

Referencia 02311

Unidad: Precio por 1 Pieza
Embalaje completo: 1 Unidad
Gama: Conector CEE 16A
Voltaje / Tensión: 200/250V
Rango IP: IP44
Color: Azul
Polos / Pines: 2P+T
Tamaño: Ver dibujo en galeria de imagenes
Material: Materiales plásticos libres de halógenos. Partes plásticas en poliamida 6. Contactos en aleación de cobre zinc
Certificacion: Conforme a la directiva de baja tensión 2014/35/EU. Normas: UNE-EN 60309-1-2 y DIN VDE 0620-1
Peso: 0,13 kg
Marca: IDE

- **Características**
  - Tipo de producto: Base empotrar recta baja tensión IP44
  - Intensidad: 16A
  - Polos: 2P+T
  - Tensión: 200/250 V

Obra bajo licencia Creative Commons: creativecommons.org
Reservados todos los derechos. Queda totalmente prohibido su reproducción total o parcial sin la autorización previa y por escrito de SILUJ ILUMINACIÓN, S.L.

- Código hora: 6
- Color: Azul
- Peso: 0,13 Kg
- Materiales: Materiales plásticos libres de halógenos. Partes plásticas en poliamida 6. Contactos en aleación de cobre zinc
- Grado de protección: IP44
- Resistencia al impacto: IK08
- Resistencia al hilo incandescente: 960ºC
- Presión de bola: 125ºC
- Rango de temperatura ambiente: -25ºC / +40ºC
- Código EAN: 8431044023113

- **Certificaciones**
  - Conforme a la directiva de baja tensión 2014/35/EU.
  - Normas: UNE-EN 60309-1-2 y DIN VDE 0620-1

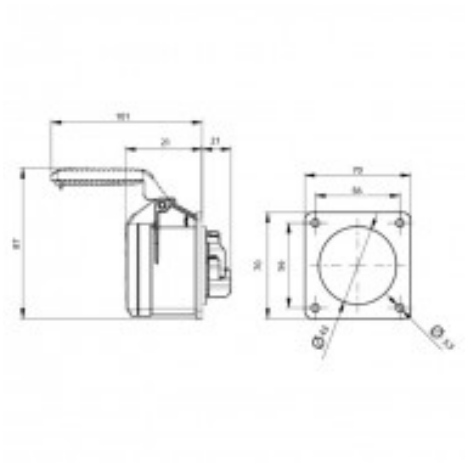

Obra bajo licencia Creative Commons: creativecommons.org
Reservados todos los derechos. Queda totalmente prohibido
su reproducción total o parcial sin la autorización previa y
por escrito de SILUJ ILUMINACIÓN, S.L.