BATERIA AGM 12/0.8AH (97 x 63 x 24 mm) AMP9032



Batería AGM 12 Voltios, 0,8 Ah NX AMP9032

- Batería recargable
- Tecnología: Plomo sellado AGM
- Modelo: NX AMP9032
- Marca: NX
- Tensión: 12V
- Capacidad: 0,8Ah
- Medidas: 96 x 25 x 62 mm

Referencia BAT1102

Unidad: Precio por 1 Pieza
Embalaje completo: 1 Unidad
Potencia: Capacidad: 0,8Ah
Voltaje / Tensión: 12V
Tamaño: 96 x 25 x 62 mm
Peso: 0,35 kg
Tecnología: PLOMO

CONSULTE: Seguridad y operativa en el manejo de baterías

Obra bajo licencia Creative Commons; creativecommons.org
Reservados todos los derechos. Queda totalmente prohibido su reproducción total o parcial sin la autorización previa y por escrito de SILUJ ILUMINACIÓN, S.L.

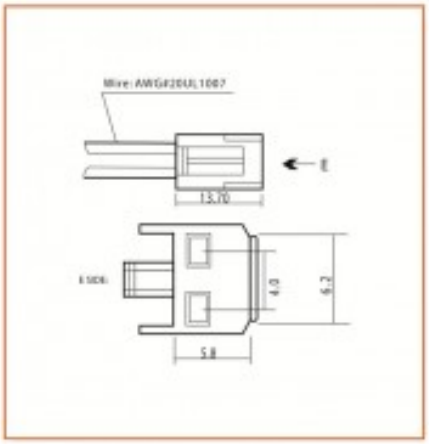

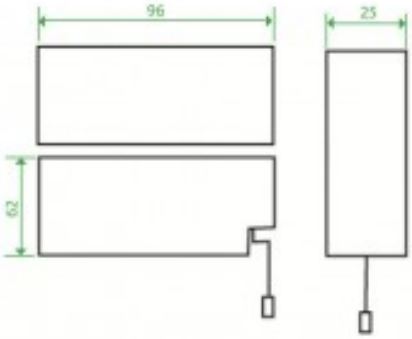



Obra bajo licencia Creative Commons: creativecommons.org
Reservados todos los derechos. Queda totalmente prohibido su reproducción total o parcial sin la autorización previa y por escrito de SILUJ ILUMINACIÓN, S.L.