

CONTEST TRUSS CUADRADO NEGRO 29X29 QUA29-200 DE 2m

Tramo truss de 29x29 compatible con Prolyte de 2 m QUA29-200. **Truss de aluminio sección cuadrada de 290 mm. Longitud 200 cm**

- Fabricación según la norma DIN ISO 4113 y las normas TUV.
- Aleación de aluminio (EN AW 6082 T6) de 50 mm de diámetro y 2 mm de espesor.
- Soportar cargas más grandes se monta con accesorios cónicos.
- Compatible con la marca **Prolyte**

*****Se suministra con un kit de piezas cónicas de conexión**

Referencia H11011

Unidad: Precio por 1 Pieza
Embalaje completo: 1 Unidad
Gama: Truss
Tipo: Tramo
Color Truss: Truss plata
Marca: Contest

Obra bajo licencia Creative Commons; creativecommons.org
Reservados todos los derechos. Queda totalmente prohibido su reproducción total o parcial sin la autorización previa y por escrito de SILUJ ILUMINACIÓN, S.L.

- El sistema se une con encastres, mediante **conexiones cónicas**.
- Los conectores cónicos se incluyen en el suministro.
- Para unir los trurss se necesita como herramienta solamente un martillo liviano de aluminio.
- Su construcción compacta, fuerza óptima combinada con una elevada cargabilidad, hacen que este sistema sea óptimo para montar desde el simple stand de feria hasta la compleja estructura rigging.

Características

- Tubos de aluminio de 50 mm
- Distancia entre tubos 240 mm (290 mm hacia afuera)
- Ensamblaje mediante piezas cónicas
- Sección: 290 mm
- Longitud: 200 cm
- Peso 10,1 kg
- Color: Negro

Aplicaciones

- Stand para ferias
- Escenarios
- Teatros, auditorios y salas de conciertos
- Sistemas portantes de iluminación
- Estructuras para eventos, escenografías y exposiciones
- Estudios de TV, salas de conferencias
- Empresas de alquiler de iluminación, audiovisuales y rigging

Identificación de producto

- Marca: Contest
- Modelo: QUA29-200 BLK
- Código de producto: H11011
- Código EAN: 3662009020693

- **Texto para proyectos y licitaciones**
    - Tramo recto de estructura de aluminio de sección cuadrada de 290 mm x 290 mm y longitud nominal de 2000 mm (2 metros), modelo Contestage QUA29-200 Black (referencia H11011), fabricado según las especificaciones de la norma internacional DIN ISO 4113 y avalado por las certificaciones de seguridad TÜV, con un peso neto de 10,1 kg y acabado profesional en color negro mediante termolacado de alta durabilidad, compuesto por cuatro tubos principales longitudinales de 50 mm de diámetro y 2 mm de espesor de pared, rigidizados mediante celosías diagonales de refuerzo, el cual incorpora un sistema de ensamblaje rápido mediante conectores cónicos de precisión con bulones y pasadores de seguridad, garantizando una transferencia de carga óptima y una rigidez torsional máxima bajo exigencias estructurales, siendo totalmente compatible con la serie Quatro 29 y con sistemas estándar de mercado tipo Prolyte, ideal para el montaje suspendido (rigging) o apoyado en tierra de equipamiento de iluminación, sonido y pantallas LED en teatros, auditorios y eventos, incluyendo su correspondiente kit de accesorios cónicos para su perfecta unión

Obra bajo licencia Creative Commons: creativecommons.org
Reservados todos los derechos. Queda totalmente prohibido su reproducción total o parcial sin la autorización previa y por escrito de SILUJ ILUMINACIÓN, S.L.



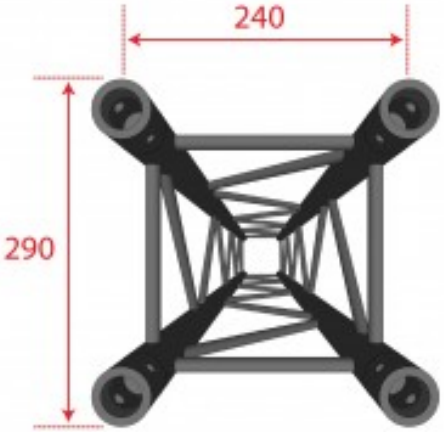

LONGITUD (M)		4	6	8	10	12	14	16
Carga máxima (centro) (kg)		[illegible]	[illegible]	[illegible]	[illegible]	[illegible]	[illegible]	[illegible]
Deflexión (mm)		[illegible]	[illegible]	[illegible]	[illegible]	[illegible]	[illegible]	[illegible]
Carga máxima distribuida (kg/m²)		[illegible]	[illegible]	[illegible]	[illegible]	[illegible]	[illegible]	[illegible]
Deflexión (mm)		[illegible]	[illegible]	[illegible]	[illegible]	[illegible]	[illegible]	[illegible]

Las tablas de carga indican la capacidad máxima de carga entre dos puntos de fijación.
Las cargas centradas y distribuidas no pueden ser acumuladas. Hasta con un ingeniero cualificado para obtener más información.

Obra bajo licencia Creative Commons: creativecommons.org
Reservados todos los derechos. Queda totalmente prohibido su reproducción total o parcial sin la autorización previa y por escrito de SILUJ ILUMINACIÓN, S.L.

SILUJ - www.siluj.net
Siluj Iluminación S.L. | Calle La Raya 110, P.I.Trobajo del Camino, 24010 León, Spain. - Tfno: +34 987 261 335 - Fax: +34 987 263 860
El color y las imágenes contenidas en este folleto no son necesariamente representativos de los colores reales. Las especificaciones están sujetas a cambios sin previo aviso.