CONTEST EMQUA-B1 PLATINA DE ENSAMBLAJE NEGRA SERIE QUATRO CON CONECTORES

Contestage

Base para la serie Quatro de Contest con piezas cónicas incluidas. EMQUA-B1

- Para instalación de truss, peanas, totem, etc
- Fabricado de acuerdo con las normas ISO DIN 4113 y TÜV.

Referencia H11013

Unidad: Precio por 1 Pieza
Embalaje completo: 1 Unidad
Gama: Truss
Tipo: Base
Color: Negro
Serie: Truss Contest QUATRO

Obra bajo licencia Creative Commons: creativecommons.org
Reservados todos los derechos. Queda totalmente prohibido su reproducción total o parcial sin la autorización previa y por escrito de SILUJ ILUMINACIÓN, S.L.

- **Características**
    - Dimensiones: 290 x 290 mm
    - Material: Aluminio
    - Color: Negro

- **Accesorios incluidos**
    - 4 medias piezas cónicas para conexión a truss
    - 4 Clavos conicos para conexión
    - 4 clips de segurdad

- **Identificación de producto**
    - Marca: Contest
    - Modelo: EMQUA-B1 BLK
    - Código de producto: H11013
    - Código EAN: 3662009020716

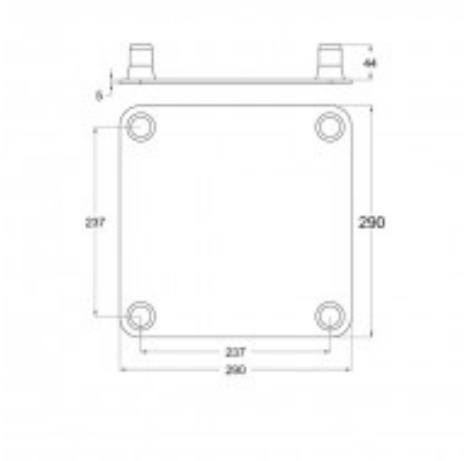

Obra bajo licencia Creative Commons: creativecommons.org
Reservados todos los derechos. Queda totalmente prohibido
su reproducción total o parcial sin la autorización previa y
por escrito de SILUJ ILUMINACIÓN, S.L.