

AUDIOPHONY JAVA530b Pareja altavoz IP55 100V, 15/30W 16 Ohm color negro

Altavoz IP55 linea 100 V de 15/30 W a 16 Ohmios color negro

- Perfecto para instalación en exteriores (también para interiores)
- Color exterior de la caja Negro
- Incluye soporte para pared, discreto sistema de suspensión con orientación vertical y horizontal
- Uso en baja impedancia o línea de 100 V
- **Clase de protección IP55.** Altavoz tropicalizado.

Referencia H10923

Unidad: Precio 1 Pack
Embalaje completo: 2 Unidades
Aplicaciones: Instalación
Gama: Audio
Tipo: Altavoz Pared
Potencia: 15W / 30W
Voltaje / Tensión: 100V
Rango IP: IP55
Color: Negro

Obra bajo licencia Creative Commons: creativecommons.org
Reservados todos los derechos. Queda totalmente prohibido su reproducción total o parcial sin la autorización previa y por escrito de SILUJ ILUMINACIÓN, S.L.

Tamaño: 178 x 236 x 255 mm
Peso: 2,38 kg
Marca: Audiophony

- **Altavoces de alta fidelidad**
  - Los altavoces **JAVA** destacan especialmente por sus cualidades de sonido que los convierten en herramientas ideales para la difusión de música ambiental
- **Recinto tropicalizado**
  - El tratamiento tropicalizado permite su uso en terrazas siempre que estén protegidas de la exposición directa a la lluvia

- **Características**
  - Salidas de potencia: 15 / 30 W
  - Voltaje: 100 V 16 Ohmios
  - Componentes: 5 "+ 1"
  - Sensibilidad (1W / 1m): 88 dB, +/- 3dB
  - Respuesta de frecuencia: 60 - 20 000 Hz
  - Material: carcasa de plástico y rejilla de aluminio
  - Soporte: soporte de montaje en pared
  - Conectores: cable impermeable en el casquillo IP55
  - Botón giratorio de potencia: 15W 16 Ohms, 15 / 30 W 100V
  - Dimensiones: 178 x 236 x 255 mm
  - Peso: 2,38 Kg.
  - También disponible en color blanco (JAVA530W código H10924)

- **Identificación**
  - Marca: Audiophony
  - Serie: Audiophony Public Address
  - Modelo: JAVA530b
  - Código Audiophony: H10923
  - Código EAN: 3662009019796

- **Acerca de Audiophony Pubic Addres**
  - El nombre "**Comercial Audio**" es cada vez más importante para la marca **AUDIOPHONY PA**.
  - Hoy en día, estas gamas se instalan por su calidad de sonido en lugares modernos, pero también en entornos domésticos. Su reproducción fiel del sonido es uno de los puntos más importantes, combinado con la estética y la simplicidad.
  - Con la gama "**Comercial Audio**", el instalador tiene un espacio directo de transmisión comercial en tiendas, bares, áreas públicas, etc. Buena calidad de sonido es una clara ventaja. Esto es sin mencionar nuestro know-how en áreas profesionales e institucionales, con una gama de productos fáciles de usar, capaces de aliviar todas sus restricciones internas y externas.

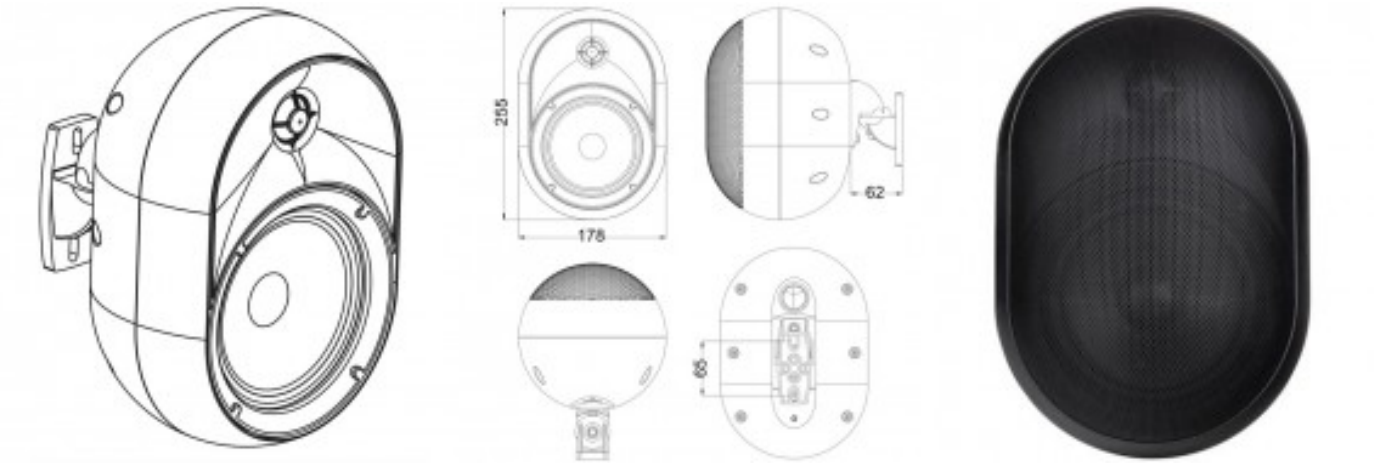

Obra bajo licencia Creative Commons; creativecommons.org
Reservados todos los derechos. Queda totalmente prohibido su reproducción total o parcial sin la autorización previa y por escrito de SILUJ ILUMINACIÓN, S.L.

SILUJ - www.siluj.net
Siluj Iluminación S.L. | Calle La Raya 110, P.I.Trobajo del Camino, 24010 León, Spain. - Tfno: +34 987 261 335 - Fax: +34 987 263 860
El color y las imágenes contenidas en este folleto no son necesariamente representativos de los colores reales. Las especificaciones están sujetas a cambios sin previo aviso.

Obra bajo licencia Creative Commons: creativecommons.org
Reservados todos los derechos. Queda totalmente prohibido su reproducción total o parcial sin la autorización previa y por escrito de SILUJ ILUMINACIÓN, S.L.