NEUTRIK CONECTOR RCA CHASIS METAL ANILLO AMARILLO NF2D-4

NEUTRIK

Conector para chasis RCA NF2D-4 con anillo de identificación color Amarillo

- Contactos chapados en oro
- Conector chasis formato "D" con arandelas de aislamiento de color Amarillo, versión soldadura
- Mecanizado con precisión según nuestros exigentes estándares de calidad.

Referencia NF2D-4

Unidad: Precio por 1 Pieza
Embalaje completo: 100 Unidades
Aplicaciones: Rental e instalación
Gama: RCA
Tipo: Conector RCA
Clase: Norma D
Color: Plata
Carcasa / Cuerpo: Chasis
Polos / Pines: 2 Pin / Contacto
Género conector: Hembra
Marca: Neutrik

Obra bajo licencia Creative Commons: creativecommons.org
Reservados todos los derechos. Queda totalmente prohibido su reproducción total o parcial sin la autorización previa y por escrito de SILUJ ILUMINACIÓN, S.L.

- **Sobre el conector**

    - Marca: Neutrik
    - Código Neutrik: NF2D-4
    - Color del anillo: Amarillo
    - Tipo: Chasis

- **Nota:** Los conectores Speakon **NF2D-4** se suministra individualmente, te recomendamos para conseguir el mejor precio debes hacer pedidos en cajas completas de 100 unidades

- **Acerca de Neutrik**
    - Líder mundial en el diseño y fabricación de conectores para audio, video, iluminación, alimentación, datos, fibra óptica, industria, healthcare.... Con productos innovadores de interconexión, sistemas de distribución de energía y sistemas de red de audio digital

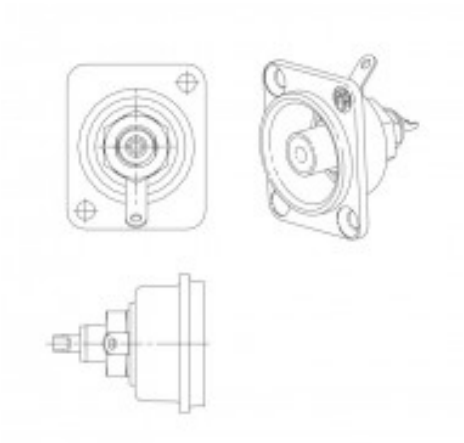

Obra bajo licencia Creative Commons: creativecommons.org
Reservados todos los derechos. Queda totalmente prohibido
su reproducción total o parcial sin la autorización previa y
por escrito de SILUJ ILUMINACIÓN, S.L.