Befestigungsschraube
lose beigelegt
insert fixing screw
seperated enclosed

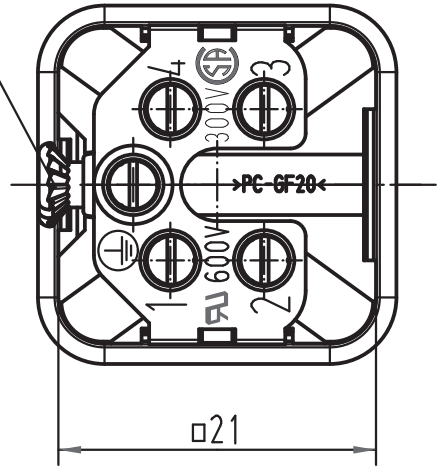

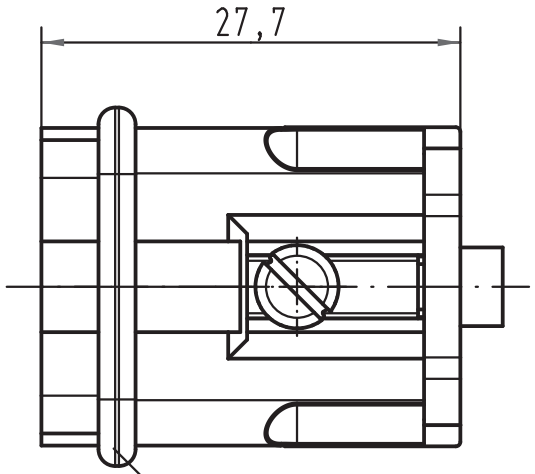

Dichtung
seal

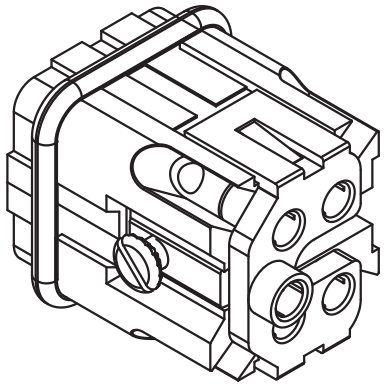

www.siluj.com

All Dimensions in mm Original Size DIN A 4			Techn. Character.			Nicht tolerierte Maße/ *Free size tolerances*
414050	01.08.08	Rull		Dat.	Name	Maßstab/ *Scale*
413664	14.02.08	Rull	Detail.	27.01.93	WILD	2:1
410629	28.11.03	ML	Insp.		HERB	Han 4A-M
410228	18.10.02	Loe.	Stand.			Stifteinsatz/ male insert
27851	28.06.00	Pae	HARTING Electric GmbH & Co. KG			TB 09 20 004 2611
25852	16.04.99	PL	D-32339 Espelkamp			Blatt/ *page*
Mod.	Dat.	Name				Sub. f. TB 09 20 004 2611 v. 01.10.92